湖東ブロック5年生大会組み合わせ表

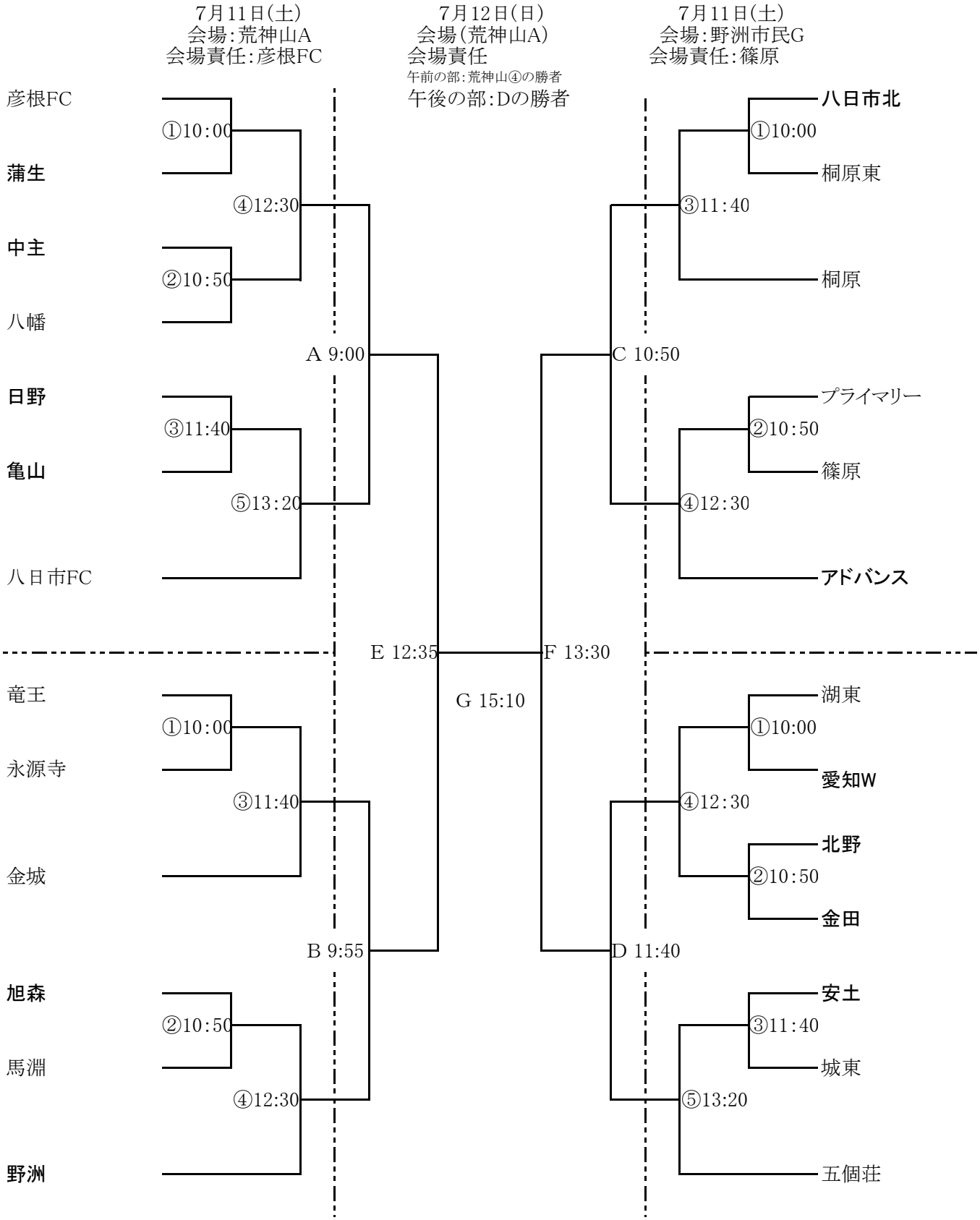

第1日目	時間	審判
①	10:00 ～	②の両チーム
②	10:50 ～	①の両チーム
③	11:40 ～	②の両チーム
④	12:30 ～	③の両チーム
⑤	13:20 ～	④の両チーム

第2日目	時間	審判
A	9:00 ～	Bの両チーム
B	9:55 ～	Aの両チーム
C	10:50 ～	Bの両チーム
D	11:40 ～	Cの両チーム
E	12:35 ～	Dの両チーム
F	13:30 ～	Eの両チーム
G	15:10 ～	E、Fの敗者チーム